HSF

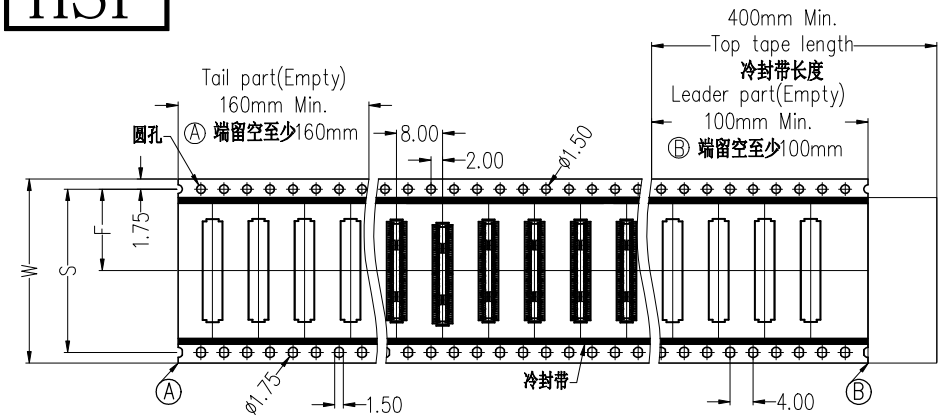

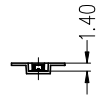

剖视图

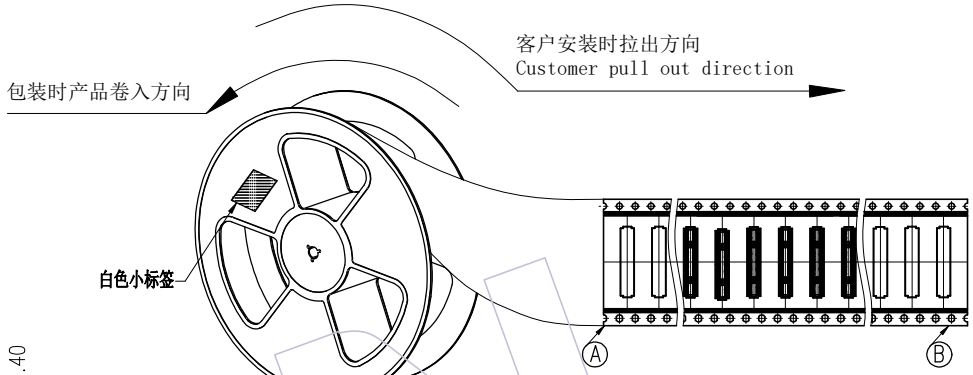

No.1:
产品包装前,注意载带要留空160mm以上
将产品放入载带凹槽后,用盖带封装,
注意:盖带与承载带的拉力30g-120g

Pin	载带新料号	载带旧料号	W	S	F	PCS/Reel	PCS/内箱	PCS/外箱
10P	TR3630-MN010M01101	/	12.0±0.30	/	5.50±0.15	4750	28500	85500
12P	TR3630-MN012M01101	/	12.0±0.30	/	5.50±0.15	4750	28500	85500
20P	TR3630-MN020M01101	/	16.0±0.30	/	7.50±0.15	4750	19000	57000
24P	TR3630-MN024M01101	/	16.0±0.30	/	7.50±0.15	4750	19000	57000
30P	TR3630-MN030M01101	/	16.0±0.30	/	7.50±0.15	4750	19000	57000
34P	TR3630-MN034M01101	/	24.0±0.30	/	11.50±0.15	4750	14250	42750
40P	TR3630-MN040M01101	/	24.0±0.30	/	11.50±0.15	4750	14250	42750
44P	TR3630-MN044M01101	/	24.0±0.30	/	11.50±0.15	4750	14250	42750
50P	TR3630-MN050M01101	/	24.0±0.30	/	11.50±0.15	4750	14250	42750
60P	TR3630-MN060M01101	/	24.0±0.30	/	11.50±0.15	4750	14250	42750
70P	TR3630-MN070M01101	/	32.0±0.30	28.40±0.10	14.20±0.15	4750	9500	28500
80P	TR3630-MN080M01101	/	32.0±0.30	28.40±0.10	14.20±0.15	4750	9500	28500
90P	TR3630-MN090M01101	/	32.0±0.30	28.40±0.10	14.20±0.15	4750	9500	28500
100P	TR3630-MN100M01101	/	32.0±0.30	28.40±0.10	14.20±0.15	4750	9500	28500

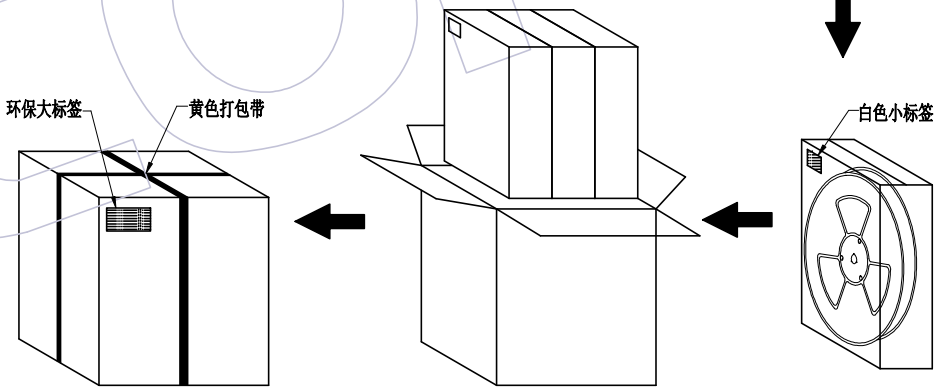

外箱：CTN-18K

内箱：CTN-18E

No.4:
封箱,打包,贴标签。

No.3:
将内箱装入外箱
(3内箱/外箱)
注意统一标签方向

No.2:
将卷盘套上PE-32防水袋,
放入1包干燥剂,
真空机封口后装入内箱,
用封箱胶封装好,并贴上标签。

变更记事															
					工程图 ENGINEERING		绘图 DRAW	叶紫杰	2020/11/03	SCALE	FIT	WCON		
					X.X	±0.30	设计 DESIGN			UNIT	mm	WCON ELECTRONICS (GUANGDONG) CO.,LTD		
					X.XX	±0.20				SIZE	A4			
					X.XXX	±0.10	审核 CHECK			SHEET	1/1	料号 PART NO.	3630-PXXX-011GXR01	
	A0	2020/11/03	NEW	------	------									
					Angle	± 2°	核准 APPROVE			PROJ.		品名 TITLE:	0.40mm BTB 公座,180度SMT,无接地片 H=1.15 卷带规范	
	版次 REV	日期 DATE	变更说明 MODIFICATION DESCRIPTION	变更 CHANGE	核准 APPROVE		DIM	TOL						